# (DS-NP1)DS-MCC216(32GB)
# ネームプレート型Wi-Fiカメラ

- 低消費電力の2.13インチ電子インクスクリーンは、昼間でも鮮明に情報を表示し、ネームプレート情報の手動設定も可能
- 軽量で小型。約52g (0.1lb、バックプレートは除く)で快適な装着感
- Wi-Fi接続、ライブビュー、モバイルアプリによる制御対応
- マグネットまたはピンで装着可能
- データ消失防止機能: 録画中にバッテリー残量が少なくなると、シャットダウンする前に自動的に録画データを保存

*ネームプレート型Wi-Fiカメラは、ビデオ録画機能を備えたインテリジェントなデジタルネームプレートです。胸ポケットに装着することができ、サイズは従来のネームプレートに近いです。電子インクスクリーンは、デジタルネームプレート情報を柔軟に設定することができます。銀行、保険代理店、証券会社などの販売プロセスの記録にも応用可能です。また、公安、交通、司法組織、工商行政、税務行政などの執行プロセスの記録にも使用可能です。

## 仕様

| | |
|---|---|
| **カメラ** | |
| イメージセンサー | 1/2.9” CMOS |
| 最大解像度 | 1600×1200 |
| **レンズ** | |
| 焦点距離 | 1.36mm 単焦点レンズ |
| 画角 | 水平: 91° 、垂直: 74° 、対角: 115° |
| 絞り | F2.2 |
| **ビデオ** | |
| ビデオフォーマット | PS、MP4 |
| ビデオ圧縮 | H.264、H.265 |
| メインストリーム | 60Hz: 30fps (1600×1200、1280×960、640×480) |
| **オーディオ** | |
| ビデオ録画用オーディオ圧縮 | G722_1、AAC |
| オーディオビットレート | G722_1 (16kbps)、AAC (64kbps) |
| **画像** | |
| 画像フォーマット | JPEG |
| **スクリーン** | |
| スクリーンサイズ | 2.13” |
| 解像度 | 122×250、インクスクリーン |
| **ストレージ** | |
| RAM | 128MB |
| ROM | 32GB、64GBオプション |
| **無線ネットワーク** | |
| Wi-Fi周波数帯域 | 2.412～2.472GHz |
| Wi-Fiプロトコル | 802.11a/b/g/n |
| **ネットワーク** | |
| プロトコル | HTTPS、RTSP、NTP、FTP |
| API | ONVIF (プロファイルS、プロファイルG、プロファイルT)、ISAPI、SDK、ISUP |
| **インターフェース** | |
| インジケーター | 2 充電/動作/記録/異常検知/Wi-Fi用インジケーター |
| ボタン | 電源、Wi-Fi |
| 充電インターフェース | Type-C |
| USB | USB 2.0 |
| **全般** | |
| 電源 | DC5V、2.0A、最大10W |
| 動作システム | Linux |
| クライアント | Hik-Connect、HikCentral Pro、HikCentral Master Lite |
| 動作環境 | 温度: -20℃～55℃ (-4°F～131°F)<br>Humidity: 90% or less (non-condensing) |
| 寸法 | 81×32.4×9mm (3.2”×1.3”×0.4”) |
| 重量 | 約52g (0.1lb、バックプレートは除く) |
| MIC | 対応 |
| **バッテリー** | |
| バッテリー持続時間 | 解像度720pで最大12時間[1] |

| | |
|---|---|
| 容量 | 1550mAh |
| バッテリータイプ | リチウムイオンバッテリー内蔵 |
| 充電時間 | ≤3h |
| **承認** | |
| RF | EN 300 328 V2.1.1 (BT or 2.4 G); EN 62311: 2008 (BT or 2.4 G) |
| EMC | CE-EMC: EN 55032: 2015, EN 61000-3-2: 2019, EN 61000-3-3: 2013, EN 50130-4: 2011 +A1: 2014 |
| 安全性 | CB: IEC 62368-1: 2014+A11, IEC 62368-1: 2018 CE-LVD: EN 62368-1: 2014/A11: 2017, EN IEC 62368-1: 2020+A11: 2020 |
| 環境性 | CE-RoHS: 2011/65/EU, WEEE: 2012/19/EU, Reach: Regulation (EC) No 1907/2006 |

注

1: これは、録画設定が有効な場合のみのバッテリー動作時間の基本的な推定値です。IR、GPS、および/またはネットワーク接続が有効な場合は、追加の消費電力を考慮する必要があります。

## 寸法

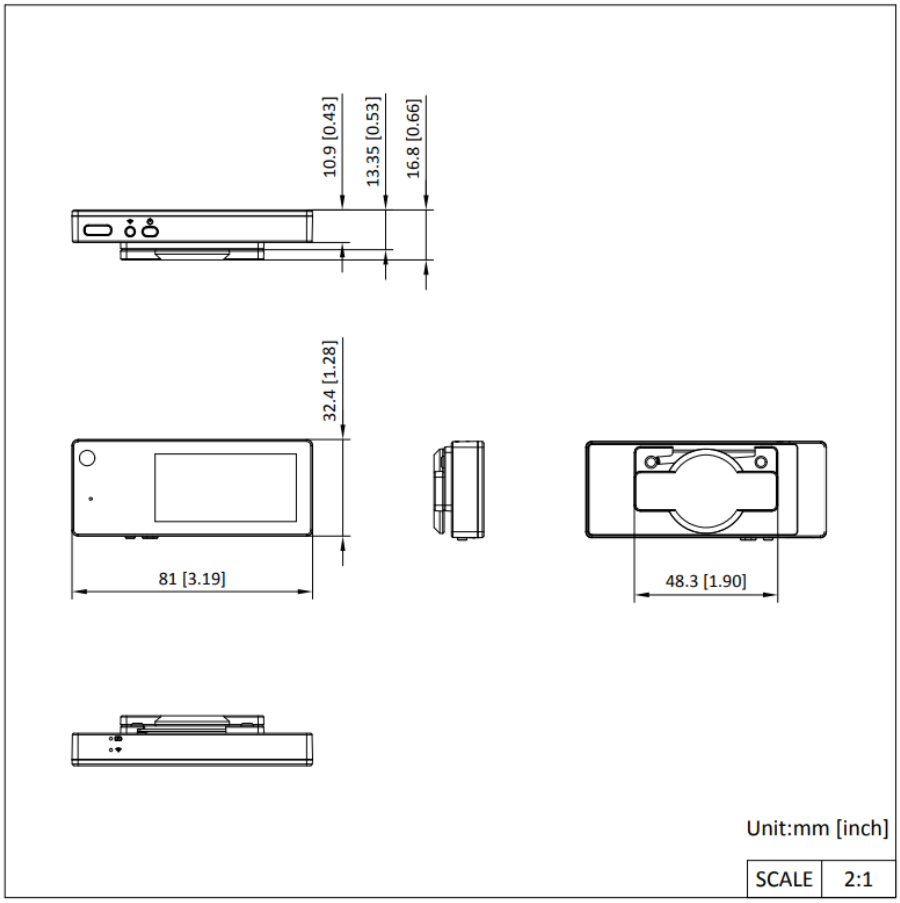

# 金具
## オプション

| DS-MH1310-CC<br>ミニボディカメラ用バッテリー |
| --- |
| |

D'SSECURITY

**Headquarters**
No.555 Qianmo Road, Binjiang District,
Hangzhou 310051, China
T +86-571-8807-5998
www.hikvision.com

Follow us on social media to get the latest product and solution information.

Hikvision HikvisionHQ HikvisionHQ Hikvision_Global Hikvision Corporate Channel hikvisionhq

© Hangzhou Hikvision Digital Technology Co., Ltd. Unless otherwise agreed, Hikvision makes no warranties, express or implied. We reserve the right to introduce modifications without notice.