(DS-P04C)DS-2CD2147G2-LSU
4MP ColorVu ドームネットワークカメラ

ColorVu

HIKVISION ColorVu技術は、F1.0の高度なレンズと高性能センサーによって24時間365日、色鮮やかな画像を提供します。F1.0大口径は、より多くの光を集めて明るい画像を生成します。高度なセンサー技術によって、使用可能な光の利用率を大幅に向上させることができます。

- 4MPの高解像度による高画質な映像
- 効率的なH.265+圧縮技術
- 130dB WDR技術による強い逆光に対しても鮮明な映像
- 24時間365日、色鮮やかな映像
- ディープラーニングに基づき、人と車両のターゲット分類にフォーカス
- -SU:リアルタイムオーディオセキュリティ用内蔵マイク、オーディオおよびアラームインターフェースが利用可能
- 防水、防塵IP67/耐衝撃IK10

▪ 仕様

カメラ	
イメージセンサー	1/1.8” CMOS
最低照度	0.0005Lux @ (F1.0、AGC ON)
シャッタースピード	1/3～1/100,000秒
スローシャッター	対応
P/N	P/N
WDR (ワイドダイナミックレンジ)	130dB
角度調整	パン: 0° ～355° 、チルト: 0° ～75° 、回転: 0° ～355°
レンズ	
レンズタイプ	単焦点レンズ
画角	水平: 112° 、垂直: 61° 、対角線: 134°
レンズマウント	M16
アイリスタイプ	固定
絞り	F1.0
ブルーグラスモジュール	ゴースト現象を低減するブルーグラスモジュール
動作距離	2.5m～∞
DORI	
DORI	D(検出): 58m、O(観察): 23m、R(認識): 11m、I(識別): 2m
ビデオ	
解像度	2688 × 1520
メインストリーム	50Hz: 25fps (2688 × 1520、920 × 1080、1280 × 720) 60Hz: 30fps (2688 × 1520、1920 × 1080、1280 × 720)
サブストリーム	50Hz: 25fps (640 × 480、640 × 360) 60Hz: 30fps (640 × 480、640 × 360)
サードストリーム	50Hz: 10fps (1920 × 1080、1280 × 720、640 × 480、640 × 360) 60Hz: 10fps (1920 × 1080、1280 × 720、640 × 480、640 × 360) *サードストリームは特定の設定の下でサポート
ビデオ圧縮	メインストリーム: H.265/H.264/H.265+/H.264+ サブストリーム: H.265/H.264/MJPEG サードストリーム: H.265/H.264 *サードストリームは特定の設定の下でサポート
ビデオビットレート	32Kbps～8Mbps
H.264タイプ	ベースラインプロファイル/メインプロファイル/ハイプロファイル
H.265タイプ	メインプロファイル
H.264+	メインストリーム対応
H.265+	メインストリーム対応
ビットレート制御	CBR/VBR
SVC (スケーラブルビデオコーディング)	H.264、H.265エンコード
ROI (関心領域)	メインストリームとサブストリームそれぞれに対して1つの固定領域

オーディオ	
環境ノイズフィルタリング	-SU: 対応
オーディオサンプリングレート	-SU: 8kHz/16kHz/32kHz/44.1kHz/48kHz
オーディオ圧縮	-SU: G.711ulaw/G.711alaw/G.722.1/G.726/MP2L2/PCM/MP3/AAC
オーディオビットレート	-SU: 64Kbps (G.711ulaw/G.711alaw)/16Kbps (G.722.1)/16Kbps (G.726)/32～192Kbps (MP2L2)/8～320Kbps (MP3)/16～64Kbps (AAC)
ネットワーク	
同時ライブビュー	最大6チャンネル
API	オープンネットワークビデオインターフェース (プロファイルS、プロファイルG、プロファイルT)、ISAPI、SDK
プロトコル	TCP/IP, ICMP, HTTP, HTTPS, FTP, DHCP, DNS, DDNS, RTP, RTSP, NTP, UPnP, SMTP, IGMP, 802.1X, QoS, IPv4, IPv6, UDP, Bonjour, SSL/TLS, PPPoE, SNMP, ARP
ユーザー/ホスト	最大32ユーザー、3ユーザーレベル: 管理者、オペレーター、ユーザー
セキュリティ	パスワード保護、複雑なパスワード、HTTPS暗号化、IPアドレスフィルター、セキュリティ監査ログ、HTTP/HTTPSの基本認証とダイジェスト認証、TLS 1.1/1.2、オープンネットワークビデオインターフェースのWSSEとダイジェスト認証
ネットワークストレージ	MicroSD/SDHC/SDXCカード (256GB)ローカルストレージ、NAS (NFS、SMB/CIFS)、ANR (自動ネットワーク補充) ハイエンドのHIKVISIONメモリーカードとともに、メモリーカードの暗号化と正常性の検出対応
クライアント	iVMS-4200、Hik-Connect、Hik-Central
Webブラウザ	要プラグインライブビュー: IE 10+ 非プラグインライブビュー: Chrome 57.0+、Firefox 52.0+ ローカルサービス: Chrome 57.0+、Firefox 52.0+
画像	
SNR	≥ 52dB
画像補正	BLC (逆光補正)、HLC (ハイライト補正)、3D DNR (デジタルノイズリダクション)
画像パラメータ切り替え	対応
画像設定	回転モード、彩度、明るさ、コントラスト、シャープネス、ゲイン、ホワイトバランス クライアントソフトウェアまたはWebブラウザで調整可能
インターフェース	
イーサネットインターフェース	1RJ45 10M/100M 自己適応型イーサネットポート
搭載ストレージ	最大256GBmicroSD/SDHC/SDXC/TFカード対応内蔵メモリーカードスロット
内蔵マイク	-SU: 対応
オーディオ	-SU: 1入力 (ライン入力)、最大入力振幅: 3.3vpp、入力インピーダンス: 4.7KΩ、インターフェースタイプ: 非平衡 1出力 (ライン出力)、最大出力振幅: 3.3vpp、出力インピーダンス: 100Ω、インターフェースタイプ: 非平衡、モノラルサウンド
アラーム	-SU: 1入力、1出力 (最大DC12V、30mA)
リセットキー	対応
イベント	
基本イベント	モーション検出 (人と車両のターゲット分類)、ビデオ改ざんアラーム、例外
スマートイベント	シーンチェンジ検出

ディープラーニング機能	
顔キャプチャ	対応
境界保護	ラインクロス検出、侵入検出、エリア侵入検出、エリア退出検出
全般	
材質	金属
ネジ材質	SUS304
寸法	Ø121.4mm × 100.1mm (Ø4.8” × 3.9”)
重量	約580g (1.2lb.)
保管環境	-30℃～60℃ (-22°F～140°F)、湿度: 95%以下 (結露しないこと)
動作環境	-30℃～60℃ (-22°F～140°F)、湿度: 95%以下 (結露しないこと)
連動方法	FTP/メモリーカード/NASへのアップロード、監視センターへの通知、トリガー録画、トリガーキャプチャ、電子メールの送信 -SU: 警告音
ファームウェアバージョン	V5.5.112
消費電力	DC12V、0.4A、最大5W PoE (802.3af、36～57V)、0.20～0.15A、最大6.5W
電源	DC12V ± 25% PoE: 802.3af、クラス3
電源インターフェース	Ø5.5mm同軸電源プラグ
Webクライアント言語	33言語 英語、ロシア語、エストニア語、ブルガリア語、ハンガリー語、ギリシャ語、ドイツ語、イタリア語、チェコ語、スロバキア語、フランス語、ポーランド語、オランダ語、ポルトガル語、スペイン語、ルーマニア語、デンマーク語、スウェーデン語、ノルウェー語、フィンランド語、クロアチア語、スロベニア語、セルビア語、トルコ語、韓国語、繁体字中国語、タイ語、ベトナム語、日本語、ラトビア語、リトアニア語、ポルトガル語 (ブラジル)、ウクライナ語
一般機能	ちらつき防止、ハートビート、ミラー、プライバシーマスク、フラッシュログ、電子メールによるパスワードリセット、ピクセルカウンター
ソフトウェアリセット	対応
承認	
EMC	FCC SDoC (47 CFR Part 15, Subpart B); CE-EMC (EN 55032: 2015, EN 61000-3-2: 2014, EN 61000-3-3: 2013, EN 50130-4: 2011 +A1: 2014); RCM (AS/NZS CISPR 32: 2015); IC VoC (ICES-003: Issue 6, 2016)
安全性	UL (UL 60950-1); CB (IEC 60950-1:2005 + Am 1:2009 + Am 2:2013, IEC 62368-1:2014); CE-LVD (EN 60950-1:2005 + Am 1:2009 + Am 2:2013, IEC 62368-1:2014)
環境性	CE-RoHS (2011/65/EU); WEEE (2012/19/EU); Reach (Regulation (EC) No 1907/2006)
保護等級	防水、防塵IP67 (IEC 60529-2013)/耐衝撃IK10 (IEC 62262:2002)

▪寸法

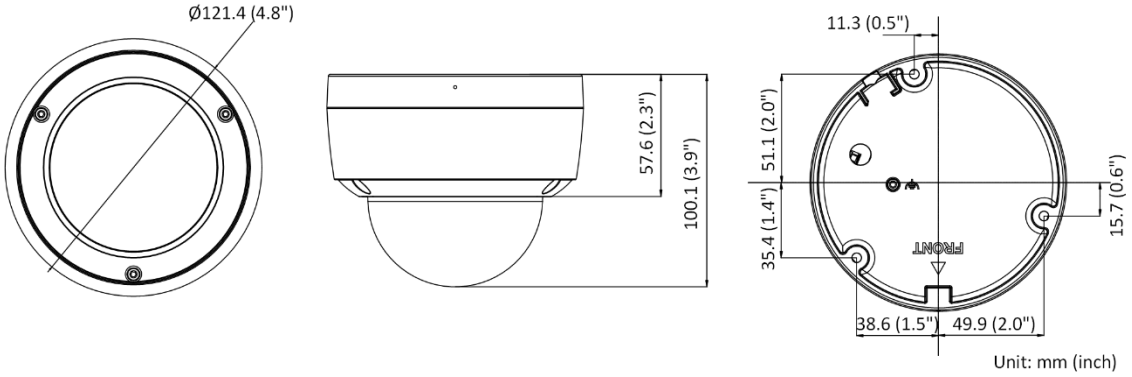

▪ 金具

▪オプション

DS-1253ZJ-M レインシェード	DS-1271ZJ-120 天吊り金具	DS-1272ZJ-120B 壁面取付金具	DS-1275ZJ-SUS ポール取付金具
DS-1280ZJ-DM46 ジャンクションボックス	**DS-1276ZJ-SUS コーナー金具**	**DS-1272ZJ-120 壁面取付金具**	