# (DS-P03C)DS-2CD2047G2-LU/SL
## 4MP ColorVu バレットネットワークカメラ

ColorVu

HIKVISION ColorVu技術は、F1.0の高度なレンズと高性能センサーによって、24時間365日色鮮やかな画像を提供します。F1.0大口径は、より多くの光を集めて明るい画像を生成します。高度なセンサー技術によって、使用可能な光の利用率を大幅に向上させることができます。

- 4MPの高解像度による高画質な映像
- 効率的なH.265+圧縮技術
- 130dB WDR技術による強い逆光に対しても鮮明な映像
- ディープラーニングに基づき、人と車両のターゲット分類にフォーカス
- 24時間365日色鮮やかな映像
- アクティブストロボライトと音声アラームで侵入者を警告
- 内蔵双方向オーディオによるリアルタイムなセキュリティの提供
- 防水、防塵IP67

## ・仕様

| | |
|---|---|
| **カメラ** | |
| イメージセンサー | 1/1.8” CMOS |
| 最低照度 | カラー: 0.0005Lux @ (F1.0、AGC ON)、白色光使用時0Lux |
| シャッタースピード | 1/3～1/100,000秒 |
| スローシャッター | はい |
| WDR (ワイドダイナミックレンジ) | 130dB |
| 角度調整 | パン: 0° ～360° 、チルト: 0° ～90° 、回転: 0° ～360° |
| **レンズ** | |
| 画角 | 水平: 111.9° 、垂直: 60.5° 、対角線: 133.6° |
| レンズマウント | M16 |
| 絞り | F1.0 |
| 被写界深度 | 3.1m～∞ |
| **DORI** | |
| DORI | D(検出): 58.2m、O(観察): 23.1m、R(認識): 11.6m、I(識別): 5.8m |
| **イルミネーター** | |
| スマート補助光源 | 対応 |
| 白色光照射距離 | 40m |
| ビジュアルアラーム | 対応 |
| **ビデオ** | |
| 解像度 | 2688 × 1520 |
| メインストリーム | 50Hz: 25fps(2688 × 1520、1920 × 1080、1280 × 720)<br>60Hz: 30fps(2688 × 1520、1920 × 1080、1280 × 720) |
| サブストリーム | 50Hz: 25fps(640 × 480、640 × 360)<br>60Hz: 30fps(640 × 480、640 × 360) |
| サードストリーム | 50Hz: 10fps(1920 × 1080、1280 × 720、640 × 480、640 × 360)<br>60Hz: 10fps(1920 × 1080、1280 × 720、640 × 480、640 × 360)<br>*サードストリームは特定の設定の下でサポート |
| ビデオ圧縮 | メインストリーム: H.265/H.264/H.265+/H.264+<br>サブストリーム: H.265/H.264/MJPEG<br>サードストリーム: H.265/H.264<br>*サードストリームは特定の設定の下でサポート |
| ビデオビットレート | 32Kbps～8Mbps |
| H.264タイプ | ベースラインプロファイル/メインプロファイル/ハイプロファイル |
| H.265タイプ | メインプロファイル |
| H.264+ | メインストリーム対応 |
| H.265+ | メインストリーム対応 |
| ビットレート制御 | CBR/VBR |
| SVC<br>(スケーラブルビデオコーディング) | H.265、H.264エンコード |
| ROI (関心領域) | メインストリームとサブストリームそれぞれに対して1つの固定領域 |

| | |
|---|---|
| **オーディオ** | |
| オーディオ圧縮 | G.711ulaw/G.711alaw/G.722.1/G.726/MP2L2/PCM/MP3/AAC |
| オーディオビットレート | 64Kbps（G.711ulaw/G.711alaw)/16Kbps（G.722.1)/16Kbps（G.726)/32～192Kbps（MP2L2)/8～320Kbps（MP3)/16～64Kbps（AAC） |
| オーディオサンプリングレート | 8kHz/16kHz/32kHz/44.1kHz/48kHz |
| 環境ノイズフィルタリング | 対応 |
| **ネットワーク** | |
| プロトコル | TCP/IP, ICMP, HTTP, HTTPS, FTP, DHCP, DNS, DDNS, RTP, RTSP, NTP, UPnP, SMTP, IGMP, 802.1X, QoS, IPv4, IPv6, UDP, Bonjour, SSL/TLS, PPPoE, SNMP, ARP |
| 同時ライブビュー | 最大6チャンネル |
| API | オープンネットワークビデオインターフェース（プロファイルS、プロファイルG、プロファイルT）、ISAPI、SDK |
| ユーザー/ホスト | 最大32ユーザー、3ユーザーレベル: 管理者、オペレーター、ユーザー |
| セキュリティ | パスワード保護、複雑なパスワード、HTTPS暗号化、IPアドレスフィルター、セキュリティ監査ログ、HTTP/HTTPSの基本認証とダイジェスト認証、TLS 1.1/1.2、オープンネットワークビデオインターフェースのWSSEとダイジェスト認証 |
| ネットワークストレージ | NAS（NFS、SMB/CIFS)、ANR（自動ネットワーク補充)、MicroSD/SDHC/SDXCカード（256GB)ローカルストレージ<br>ハイエンドのHIKVISIONメモリーカードとともに、メモリーカードの暗号化と正常性の検出対応 |
| クライアント | iVMS-4200、Hik-Connect、Hik-Central |
| Webブラウザ | 要プラグインライブビュー: IE 10+<br>非プラグインライブビュー: Chrome 57.0+、Firefox 52.0+<br>ローカルサービス: Chrome 57.0+、Firefox 52.0+ |
| **画像** | |
| 画像パラメータ切り替え | 対応 |
| 画像設定 | 回転モード、彩度、明るさ、コントラスト、シャープネス、ゲイン、ホワイトバランス<br>クライアントソフトウェアまたはWebブラウザで調整可能 |
| デイ/ナイト切り替え | オート、スケジュール |
| SNR | ≥ 52dB |
| 画像補正 | BLC（逆光補正)、HLC（ハイライト補正)、3D DNR（デジタルノイズリダクション） |
| **インターフェース** | |
| イーサネットインターフェース | 1RJ45 10M/100M 自己適応型イーサネットポート |
| 搭載ストレージ | 最大256GBmicroSD/SDHC/SDXC対応内蔵メモリーカードスロット |
| 内蔵マイク | 対応 |
| 内蔵スピーカー | 1.2W、10cm: 95dB |
| ハードウェアリセット | 対応 |
| **イベント** | |
| 基本イベント | モーション検出（人と車両のターゲット分類)、ビデオ改ざんアラーム、例外 |
| スマートイベント | シーンチェンジ検出 |
| **ディープラーニング機能** | |
| 顔キャプチャ | 対応 |

| | |
|---|---|
| 境界保護 | ラインクロス検出、侵入検出、エリア侵入検出、エリア退出検出<br>人と車両のターゲット分類対応 |
| **全般的** | |
| 連動方法 | NAS/メモリーカード/FTPへのアップロード、監視センターへの通知、トリガー録画、トリガーキャプチャ、電子メールの送信、ストロボライト、警告音、トリガーアラーム出力 |
| 材質 | アルミニウム合金 |
| 寸法 | Ø74.4mm × 179.2mm（Ø2.9” × 7.1”） |
| 重量 | 約510g（1.1ポンド） |
| 保管環境 | -30℃～60℃（-22°F～140°F）、湿度: 95%以下（結露しないこと） |
| 動作環境 | -30℃～60℃（-22°F～140°F）、湿度: 95%以下（結露しないこと） |
| Webクライアント言語 | 33言語<br>英語、ロシア語、エストニア語、ブルガリア語、ハンガリー語、ギリシャ語、ドイツ語、イタリア語、チェコ語、スロバキア語、フランス語、ポーランド語、オランダ語、ポルトガル語、スペイン語、ルーマニア語、デンマーク語、スウェーデン語、ノルウェー語、フィンランド語、クロアチア語、スロベニア語、セルビア語、トルコ語、韓国語、繁体字中国語、タイ語、ベトナム語、日本語、ラトビア語、リトアニア語、ポルトガル語（ブラジル）、ウクライナ語 |
| 一般機能 | ちらつき防止、ハートビート、ミラー、プライバシーマスク、フラッシュログ、電子メールによるパスワードリセット、ピクセルカウンター |
| ファームウェアバージョン | V5.5.114 |
| ソフトウェアリセット | 対応 |
| 消費電力 | DC12V、0.5A、最大6W<br>PoE（802.3af、36V～57V）、0.25A～0.15A、最大7.5W |
| 電源 | DC12VDC±25%<br>PoE: 802.3af、クラス3 |
| 電源インターフェース | Ø5.5mm同軸電源プラグ |
| **承認** | |
| EMC | FCC SDoC: 47 CFR Part 15, Subpart B;<br>CE-EMC: EN 55032: 2015, EN 61000-3-2: 2014, EN 61000-3-3: 2013, EN 50130-4: 2011 +A1: 2014;<br>RCM: AS/NZS CISPR 32: 2015;<br>IC VoC: ICES-003: Issue 6, 2016;<br>KC: KN 32: 2015, KN 35: 2015 |
| 安全性 | UL: UL 60950-1;<br>CB: IEC 60950-1:2005 + Am 1:2009 + Am 2:2013, IEC 62368-1:2014;<br>CE-LVD: EN 60950-1:2005 + Am 1:2009 + Am 2:2013, IEC 62368-1:2014;<br>LOA: IEC/EN 60950-1 |
| 環境性 | CE-RoHS: 2011/65/EU;<br>WEEE: 2012/19/EU;<br>Reach: Regulation (EC) No 1907/2006 |
| 保護等級 | 防水、防塵IP67:IEC 60529-2013 |

D'SSECURITY

## ▪ 寸法

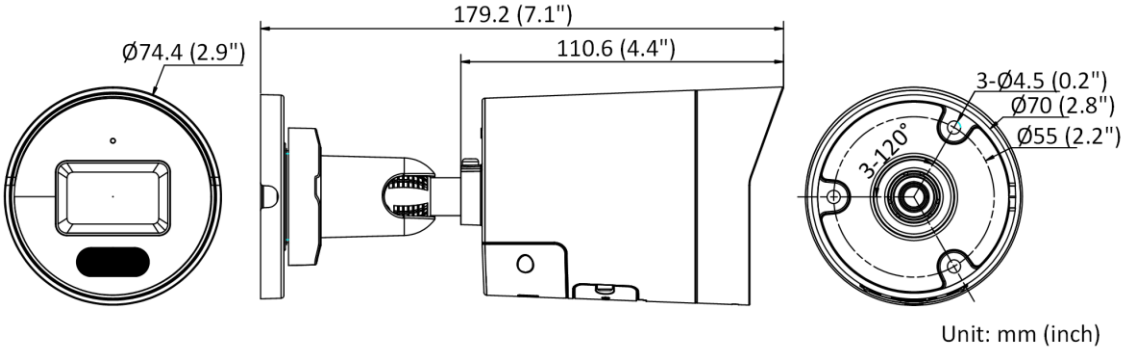


## ▪金具

## ▪ オプション

| DS-1280ZJ-XS<br>ジャンクションボックス |
| --- |
| |
| 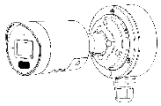 |

Distributed by

D'SSECURITY

HIKVISION

**Headquarters**
No.555 Qianmo Road, Binjiang District,
Hangzhou 310051, China
T +86-571-8807-5998
overseasbusiness@hikvision.com

**Hikvision USA**
T +1-909-895-0400
sales.usa@hikvision.com

**Hikvision Europe**
T +31-23-5542770
sales.eu@hikvision.com

**Hikvision UK & Ireland**
T +01628-902140
sales.uk@hikvision.com

**Hikvision UAE**
T +971-4-4432090
salesme@hikvision.com

**Hikvision Russia**
T +7-495-669-67-99
saleru@hikvision.com

**Hikvision Australia**
T +61-2-8599-4233
salesau@hikvision.com

**Hikvision Italy**
T +39-0438-6902
info.it@hikvision.com

**Hikvision South Africa**
Tel: +27 (10) 0351172
sale.africa@hikvision.com

**Hikvision Singapore**
T +65-6684-4718
sg@hikvision.com

**Hikvision Korea**
T +82-(0)31-731-8817
sales.korea@hikvision.com

**Hikvision India**
T +91-22-28469900
sales@pramahikvision.com

**Hikvision Brazil**
T +55 11 3318-0050
Latam.support@hikvision.com

**Hikvision France**
T +33(0)1-85-330-450
info.fr@hikvision.com

**Hikvision Spain**
T +34-91-737-16-55
info.es@hikvision.com

**Hikvision Poland**
T +48-22-460-01-50
info.pl@hikvision.com

**Hikvision Canada**
T +1-866-200-6690
sales.canada@hikvision.com

**Hikvision Turkey**
T +90 (216)521 7070- 7074
sales.tr@hikvision.com

**Hikvision Kazakhstan**
T +7-727-9730667
nikia.panfilov@hikvision.ru

**Hikvision Tashkent**
T +99-87-1238-9438
uzb@hikvision.ru

**Hikvision Indonesia**
T +62-21-2933759
Sales.Indonesia@hikvision.com

**Hikvision Thailand**
T +662-275-9949
sales.thailand@hikvision.com

**Hikvision Malaysia**
T +601-7652-2413
sales.my@hikvision.com

**Hikvision Vietnam**
T +84-974270888
sales.vt@hikvision.com

**Hikvision Hong Kong**
T +852-2151-1761
info.hk@hikvision.com

**Hikvision Colombia**
sales.colombia@hikvision.com

© Hikvision Digital Technology Co., Ltd. 2019 | Data subject to change without notice |