(DS-PT12)DS-K1TA70MI-T
体表温度測定付 AI顔認証端末7インチ LITE

DS-K1TA70MI-T は、温度検知機能と一体化した入退室管理装置です。
温度選別機能と統合されています。
皮膚表面の温度を高速で皮膚表面の温度を迅速に測定し、
異常な温度イベントをセンターにアップロードすることができます。
企業、駅、住居、工場、学校などの複数の場面で活用できます。

・ ターゲットの温度を測定する非冷却酸化バナジウムセンサーに対応
・ 温度測定範囲 30℃～45℃、精度：0.1℃、偏差：±0.5℃
・ 認識距離 0.3～1.8m
・ 高速温度測定モード: 本人認証なしで顔を検出して温度を測定
・ 複数の認証モードを用意: カードと温度、顔と温度、カードと顔と温度 など
・ マスク未着用警告: 認識した顔がマスクを着用していない場合、デバイスは音声によるリマインダーを促します。
それと同時に認証や出退勤のステータスは有効となります。
・マスク着用必須警告: 認識した顔がマスクを着用していない場合、デバイスは音声によるリマインダーを促します。
それと同時に、認証や出退勤のステータスは失敗となります。
・温度測定結果を端末本体に表示
・異常温度を検出すると、音声警告が表示されます。
・異常温度を検出した際にドアの状態（開閉）を設定可能
・温度情報をTCP/IP通信でクライアントソフトに送信し、クライアントソフトにデータを保存することが可能。
・顔認識時間＜0.2秒/顔認識精度＜99%以上
・6,000人のユーザーデータ、6,000枚のカードデータ、100,000件のイベントログの保存
・顔認証に必要な高さの目安：1.4m～1.9m
・出勤、退勤、休憩開始、休憩終了、残業開始、残業終了など、6 つの出席状況に対応。
・ウォッチドッグ設計とタンパー機能
・認証結果の音声案内
・NTP による手動での時刻同期、および自動同期
・Wiegand プロトコルで外部のアクセスコントローラーや Wiegand カードリーダーに接続可能
・端末が破壊されたときにドアが開かないように、RS-485 プロトコルを介して安全なドア制御ユニットに対応可能
・クライアントソフトウェアからデバイスにデータをインポートおよびエクスポートします
＊生体認証製品は、なりすまし防止環境に100%適用できるわけではありません。
より高いセキュリティレベルが必要な場合は、複数の認証モードを使用してください。
＊正確な温度を取得するには、デバイスの電源を入れた後、デバイスを90分ウォームアップする必要があります。

・仕様

温度測定	
温度範囲	30℃～45℃ (86°F～113°F)
センサー	非冷却酸化バナジウム
解像度	120×160 フレームレート
測定精度	0.1℃
測定偏差	±0.5℃、※黒体の使用不可
測定距離	0.3～1.8m
スクリーン	
サイズ	7インチ
タイプ	タッチスクリーン
カメラ	
ピクセル	最大2MP ※初期設定時解像度: 1280×720
レンズ	デュアルレンズ
ネットワーク	
有線ネットワーク	10/100/1000Mbps 自己適応型
インターフェース	
ネットワーク	1
RS-485	1
Wiegand	1
ロック出力	1
退出ボタン	1
ドア接点入力	1
アラーム入力	2
アラーム出力	1
タンパー	1
容量	
カードデータ	6,000枚
ユーザーデータ	6,000人
イベント (ログデータ)	100,000件
認証	
カードタイプ	Mifareカード
カード認証距離	0～5cm
カードの読み取り時間	＜1秒
顔認識時間	＜0.2秒 (1人あたり)
顔認識距離	0.3～1.8m
機能	
顔のなりすまし防止	対応
ライブビュー	対応
音声案内	対応
ブラウザ	非対応
その他	
電源	12 VDC/2 A
動作環境 (温度)	0℃～50℃ (32°F～122°F) ※温度測定の場合 10℃～35℃ (50°F～95°F)
動作湿度 (湿度)	10～90% (結露しないこと)
適用環境	屋内および風のない環境でのみ使用可能 ※屋外での使用はできません。

寸法

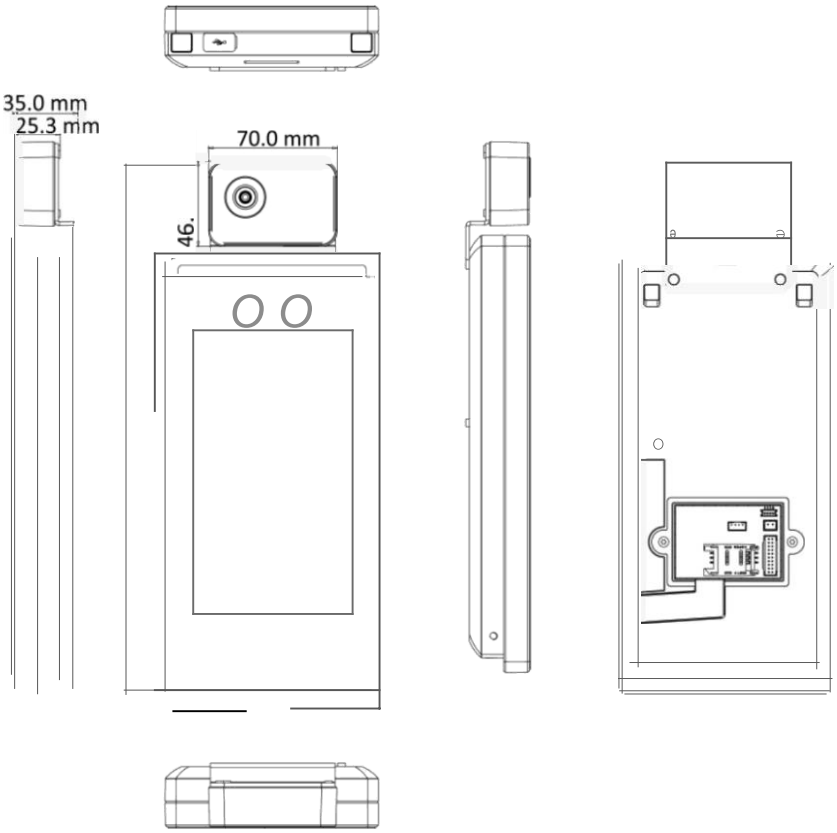

スタンド

フロアスタンド DS-KAB671-B	卓上スタンド DS-DM0701BL

iVMS4200 一部機能紹介

iVMS4200 ダウンロードリンク（https://hik.dss.co.jp/support/download）

双方向音声

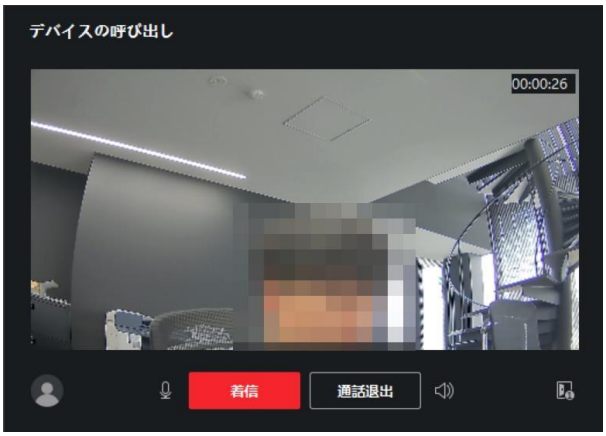

イベントログ確認

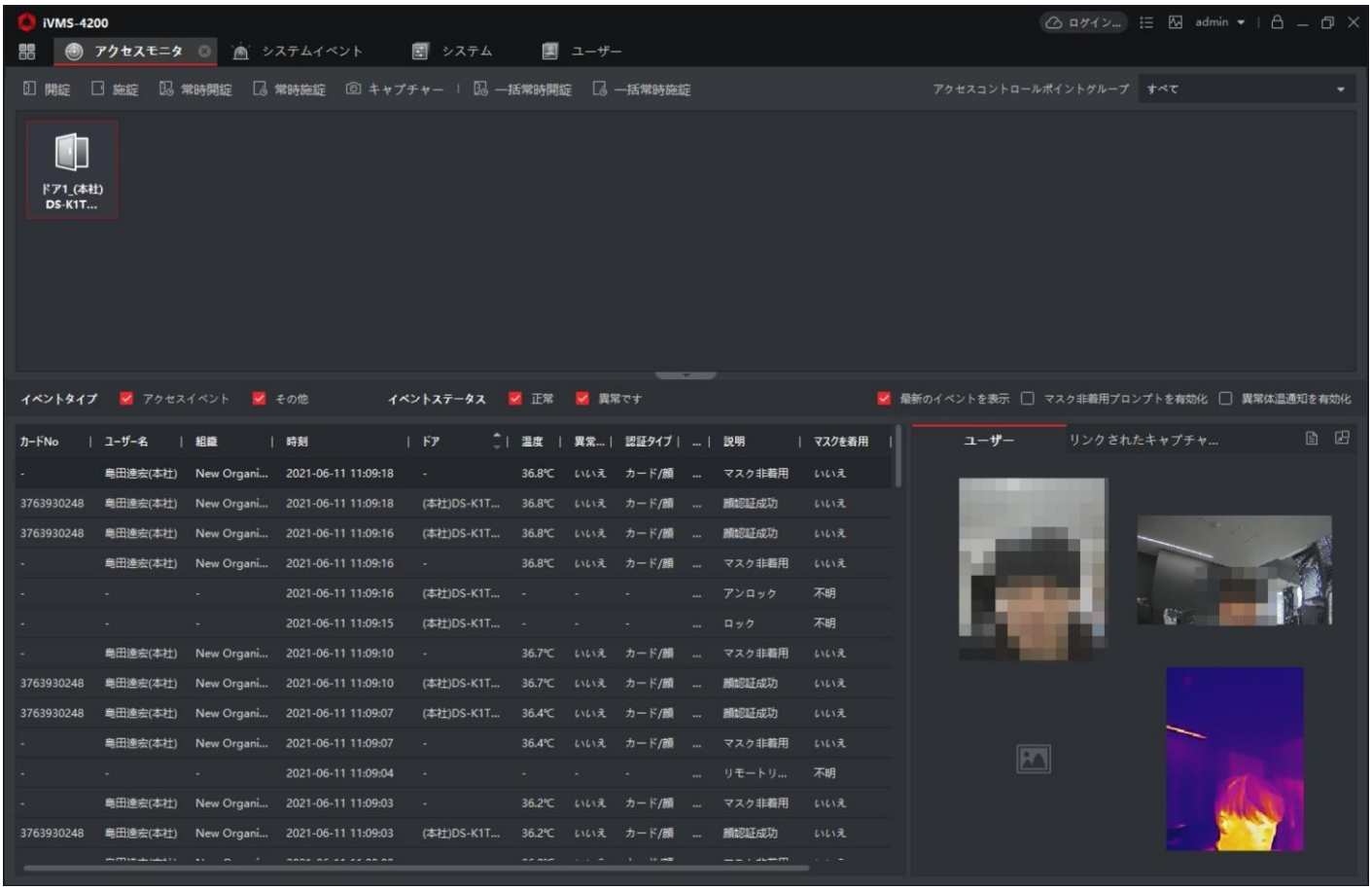

ユーザー管理（ユーザー作成・削除・編集、アクセスコントロールとのユーザー同期等）

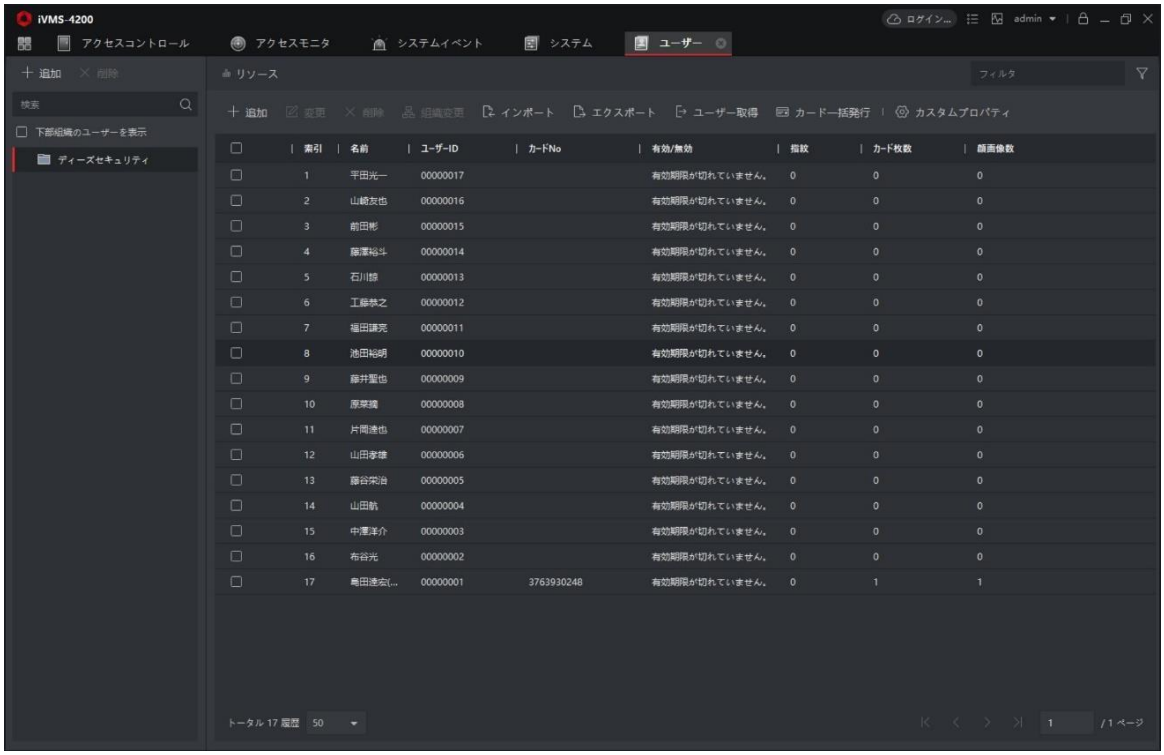
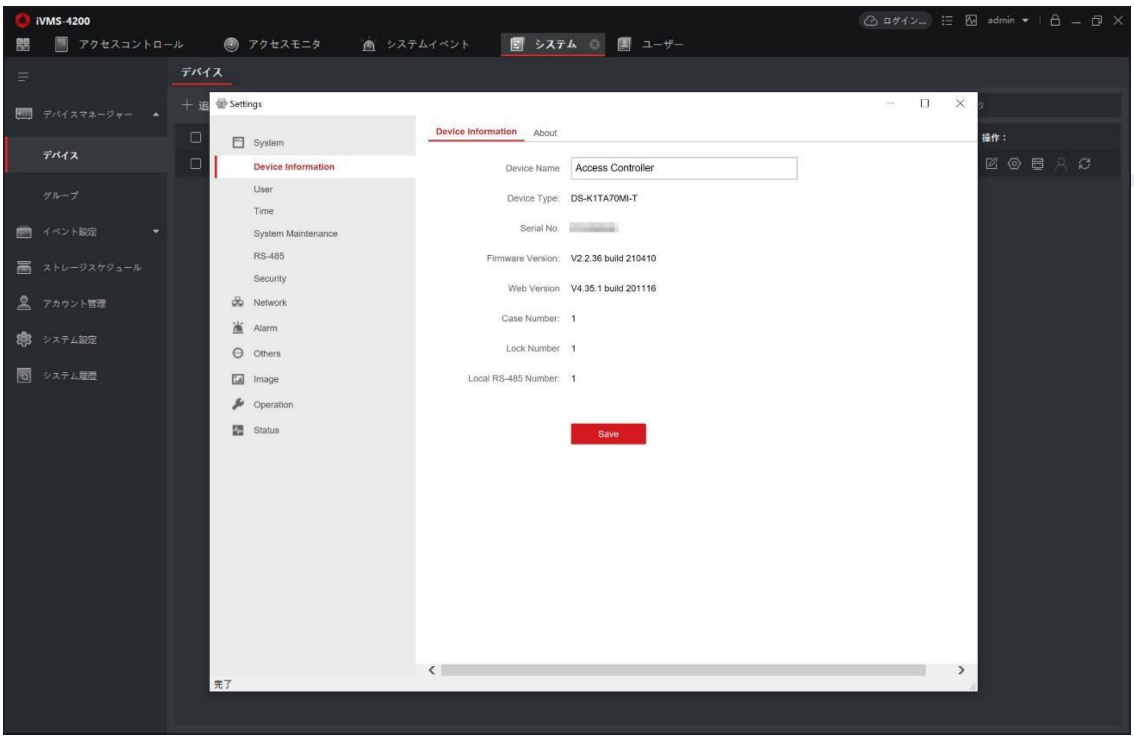
デバイス設定