(DS-PA1)DS-2CD6626DS-IZHS
2MP 耐腐食 ドームネットワークカメラ

主な機能

- 1/1.8” CMOS
- 最大 2MP の高解像度
- 120dB WDR
- 最大 128GB のストレージ搭載
- IR 照射距離: 10～30m
- AC24V/DC12V/PoE (802.3at)
- 耐腐食規格: WF2、C5-M、NEMA-4XMA 4X
- 防水・防塵 IP67

仕様

カメラ	
イメージセンサー	1/1.8” CMOS
最大解像度	カラー: 0.002Lux@(F1.2、AGC ON) 白黒: 0.0002Lux@(F1.2、AGC ON)
シャッタースピード	1 秒～1/100,000 秒、スローシャッター対応
レンズ	2.8～12mm F1.4、水平画角: 32° ～92°
レンズマウント	Φ14
デイ/ナイト	自動切替機能付き IR カットフィルター
DNR (デジタルノイズリダクション)	3D DNR
WDR (ワイドダイナミックレンジ)	120dB
3 軸調整	パン: 0° ～355° 、チルト: 0° ～75° 、回転: 0° ～355°
圧縮規格	
ビデオ圧縮	H.264/MJPEG/MPEG4
H.264 タイプ	ベースラインプロファイル/メインプロファイル/ハイプロファイル
ビデオビットレート	32Kbps～16Mbps
オーディオ圧縮	G.711/G.722.1/G.726/MP2L2/PCM
オーディオビットレート	64Kbps (G.711)/16Kbps (G.722.1)/16Kbps (G.726)/32～128Kbps (MP2L2)
画像	
最大解像度	1920×1080
メインストリーム 最大フレームレート	50Hz: 50fps (1920×1080、1280×960、1280×720) 60Hz: 60fps (1920×1080、1280×960、1280×720)
サブストリーム 最大フレームレート	PAL: 50Hz: 25fps (352×288、640×480、704×576)、 NTSC: 25fps (352×240、640×480、704×480) PAL: 60Hz: 30fps (352×288、640×480、704×576)、 NTSC: 25fps (352×240、640×480、704×480)
サードストリーム 最大フレームレート	メインストリームとサブストリームから独立、最大: 50Hz: 25fps (1920×1080) 60Hz: 30fps (1920×1080)
画像設定	コリドーモード、回転モード、彩度、明るさ、コントラスト、シャープネス クライアントソフトウェアまたは Web ブラウザによって調整可能
逆光補正	対応、ゾーンはオプション
デフォッグ	対応
EIS	対応
HLC (ハイライト補正)	対応
画像オーバーレイ	24 ビット、BMP、画像オーバーレイに対応、ゾーンはオプション
デイ/ナイト切り替え	自動切替、スケジュール切替、アラームトリガー
ROI (関心領域)	各ストリームに最大 4 つの固定領域または動的追跡
ネットワーク	
ネットワークストレージ	最大 128GB Micro SD/SDHC/SDXC カード、ローカルストレージ、 NAS (NFS、SMB/CIFS)
アラームトリガー	改ざんアラーム、ネットワーク切断、IP アドレス競合、ストレージフル、ストレージエラー

DESERTIRITY

スマート機能	行動分析、ラインクロス検知、侵入検知、領域侵入検知、置き忘れ物検知、物体除去検知、異常検知
プロトコル	TCP/IP, ICMP, HTTP, HTTPS, FTP, DHCP, DNS, DDNS, RTP, RTSP, RTCP, PPPoE, NTP, UPnP, SMTP, SNMP, IGMP, 802.1X, QoS, IPv6, Bonjour
規格	ONVIF (プロファイル S、プロファイル G)、ISAPI
一般機能	ワンキーリセット、フリッカー防止、3 つのストリーム、ハートビート、ミラー、パスワード保護、プライバシーマスク、透かし、IP アドレスフィルタリング、匿名アクセス
インターフェース	
オーディオインターフェース	オーディオ入力 (マイク入力/ライン入力)/ 出力外部インターフェース (プラグワイヤータイプ)
通信	1 RJ45 10M/100M イーサネットネットワーク
ハウジングインターフェース	金属ホースで保護された耐腐食インレット 1 個
ビデオ出力	1Vp-p 複合出力 (75Ω/BNC)
アラーム	1 入力/1 出力 (最大 DC24V、1A または AC110V、500mA)
全般	
動作環境	-40℃～60℃ (-40°F～140°F)、湿度: 95%以下 (結露しないこと)
電源	AC24V/DC12V/PoE (802.3at)
材質	316 L
保護等級	防水・防塵 IP67
耐腐食保護等級	WF2、NEMA-4X C5-M: 中性塩水噴霧 720H、結露水 480H、 外部環境: 湿度が高く、攻撃的な雰囲気のある工業地帯、および塩分濃度の高い沿岸地域 内部環境: 常時結露し、汚染度が高い建物または地域
消費電力	最大 16W
IR 照射距離	10～30m
電気補助暖房	-H: インテリジェント暖房付き
寸法 (mm)	Φ165.4×130mm (6.5”×5.1”)
重量	3360g (7.4lb.)
承認	
EMC	FCC: FCC-SdoC (ANSI C63.4, FCC Part15 sub B) CE: CE-EMC (EN 50130-4: 2011+A1: 2014, EN 55032: 2015, EN 61000-3-2: 2014, EN 61000-3-3: 2013) RCM: AS/NZS 60950.1: 2003 + Am1, Am2 and Am3, AS/NZS CISPR 32:2015 IC: IC-VoC (ICES-003 Issue 7:2020) KC: KN32: 2015, KN35: 2015
安全性	UL: UL 60950-1: 2014, CAN/CSA C22.2 No. 60950-1-07: 2014 CB: IEC 60950-1
環境性	CE: CE-RoHS (RoHS Directive 2011/65/EU+2015/863)

寸法

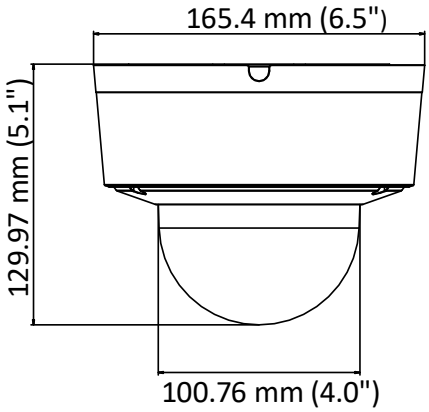

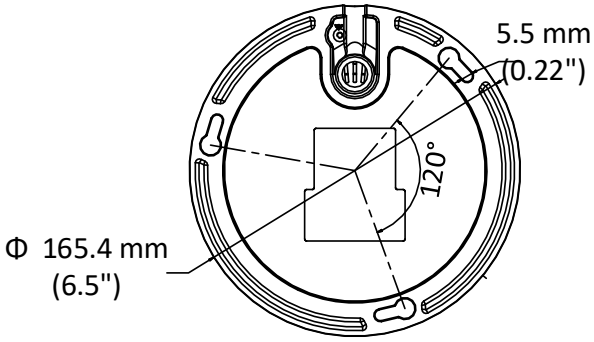

金具

DS-1284ZJ-M-AC3(OS)	DS-1703ZJ-AC(OS)
ジャンクションボックス	壁面取付金具

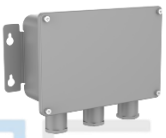

Distributed by D'SSECURITY

HIKVISION

Headquarters
No.555 Qianmo Road, Binjiang District,
Hangzhou 310051, China
T +86-571-8807-5998
overseasbusiness@hikvision.com

Hikvision USA
T +1-909-895-0400
sales.usa@hikvision.com

Hikvision Europe
T +31-23-5542770
sales.eu@hikvision.com

Hikvision UK & Ireland
T +01628-902140
sales.uk@hikvision.com

Hikvision UAE
T +971-4-4432090
salesme@hikvision.com

Hikvision Russia
T +7-495-669-67-99
saleru@hikvision.com

Hikvision Australia
T +61-2-8599-4233
salesau@hikvision.com

Hikvision Italy
T +39-0438-6902
info.it@hikvision.com

Hikvision South Africa
Tel: +27 (10) 0351172
sale.africa@hikvision.com

Hikvision Singapore
T +65-6684-4718
sg@hikvision.com

Hikvision Korea
T +82-(0)31-731-8817
sales.korea@hikvision.com

Hikvision India
T +91-22-28469900
sales@pramahikvision.com

Hikvision Brazil
T +55 11 3318-0050
Latam.support@hikvision.com

Hikvision France
T +33(0)1-85-330-450
info.fr@hikvision.com

Hikvision Spain
T +34-91-737-16-55
info.es@hikvision.com

Hikvision Poland
T +48-22-460-01-50
info.pl@hikvision.com

Hikvision Canada
T +1-866-200-6690
sales.canada@hikvision.com

Hikvision Turkey
T +90 (216)521 7070- 7074
sales.tr@hikvision.com

Hikvision Kazakhstan
T +7-727-9730667
nikia.panfilov@hikvision.ru

Hikvision Tashkent
T +99-87-1238-9438
uzb@hikvision.ru

Hikvision Indonesia
T +62-21-2933759
Sales.Indonesia@hikvision.com

Hikvision Thailand
T +662-275-9949
sales.thailand@hikvision.com

Hikvision Malaysia
T +601-7652-2413
sales.my@hikvision.com

Hikvision Vietnam
T +84-974270888
sales.vt@hikvision.com

Hikvision Hong Kong
T +852-2151-1761
info.hk@hikvision.com

Hikvision Colombia
sales.colombia@hikvision.com

© Hikvision Digital Technology Co., Ltd. 2020 | Data subject to change without notice |