(DS-P36)DS-2CD2721G0-IZS
2MP 低照度 耐衝撃 ドームネットワークカメラ

- 解像度2MPによる高画質な映像
- 効率的なH.265+圧縮技術
- 120dB WDR技術により、強い逆光に対しても鮮明な画像
- -Z: 電動バリフォーカルレンズにより、容易な設置・監視
- -S: オーディオおよびアラームインターフェースにおいて利用可能
- 防水・防塵(IP67)、耐衝撃(IK10)
- フルメタル素材による丈夫な構造設計

・仕様

カメラ	
イメージセンサー	1/2.7” CMOS
最大解像度	1920×1080
最低照度	カラー: 0.005Lux@(F1.6、AGC ON)、白黒: IR使用時0Lux
シャッタースピード	1/3秒～1/100,000秒
WDR (ワイドダイナミックレンジ)	120dB
デイ/ナイト	IRカットフィルター
角度調整	パン: 0° ～355° 、チルト: 0° ～75° 、回転: 0° ～355°
レンズ	
レンズタイプ	バリフォーカルレンズ、電動レンズ、2.8～12mm
画角	2.8～12mm: 水平: 38° ～98° 、垂直: 21° ～52° 、対角線: 43° ～115°
レンズマウント	Ø14
アイリスタイプ	固定式
絞り	F1.6
イルミネーター	
IR波長	850nm
IR照射距離	40m
ビデオ	
メインストリーム	50Hz: 25fps (1920×1080、1280×720) 60Hz: 30fps (1920×1080、1280×720)
サブストリーム	50Hz: 25fps (640×480、640×360) 60Hz: 30fps (640×480、640×360)
ビデオ圧縮	メインストリーム: H.265+/H.265/H.264+/H.264 サブストリーム: H.265/H.264/MJPEG
ビデオビットレート	32Kbps～8Mbps
H.264タイプ	ベースラインプロファイル/メインプロファイル/ハイプロファイル
H.265タイプ	メインプロファイル
ROI (関心領域)	メインストリームに対して1つの固定領域
オーディオ	
オーディオ圧縮	-S: G.711ulaw/G.711alaw/G.722.1/G.726/MP2L2/PCM/AAC
オーディオビットレート	-S: 64Kbps (G.711)/16Kbps (G.722.1)/16Kbps (G.726)/32～160Kbps (MP2L2)/ 16～64Kbps (AAC)
オーディオサンプリングレート	-S: 8kHz/16kHz
環境ノイズフィルタリング	-S: 対応
ネットワーク	
プロトコル	TCP/IP, ICMP, HTTP, HTTPS, FTP, DHCP, DNS, DDNS, RTP, RTSP, RTCP, PPPoE, NTP, UPnP™, SMTP, SNMP, IGMP, 802.1X, QoS, IPv6, Bonjour
同時ライブビュー	最大6チャンネル
API	オープンネットワークビデオインターフェース、ISAPI
ユーザー/ホスト	最大32ユーザー、3レベル: 管理者、オペレーター、ユーザー

D'SECURITY

クライアント	iVMS-4200、Hik-Connect
Webブラウザ	要プラグインライブビュー: IE 10+ 非プラグインライブビュー: Chrome 57.0+、Firefox 52.0+ ローカルサービス: Chrome 57.0+、Firefox 52.0+
画像	
画像設定	回転モード、彩度、明るさ、コントラスト、シャープネス、 クライアントソフトウェアまたはWebブラウザによって調整可能
デイ/ナイト切り替え	オート、スケジュール、デイ、ナイト
画像補正	BLC (逆光補正)、3D DNR (デジタルノイズリダクション)
インターフェース	
イーサネットインターフェース	1 RJ45 10M/100M 自己適応型イーサネットポート
搭載ストレージ	最大256GB、microSDカード対応内蔵メモリーカードスロット
オーディオ	-S: 1入力 (ライン入力)、2芯端末ブロック、最大入力振幅: 3.3Vp-p、入力インピーダンス: 4.7KΩ、インターフェースタイプ: 非平衡 1出力 (ライン出力)、2芯端末ブロック、最大出力振幅: 3.3Vp-p、出力インピーダンス: 100Ω、インターフェースタイプ: 非平衡
アラーム	-S: 1入力、1出力 (最大DC12V、30mA)
イベント	
基本イベント	動体検知、ビデオ改ざんアラーム、例外
スマートイベント	ラインクロス検知、侵入検知
リンケージ	-S: FTPへのアップロード、監視センターへの通知、電子メールの送信、メモリーカードへのアップロード、トリガー録画、トリガーキャプチャ、可聴警告、トリガーアラーム出力
インターフェース	
リセット	対応
全般	
電源	DC12V±25%、0.8A、最大10W、Ø5.5mm同軸電源プラグ PoE: (802.3af、クラス3、36～57V)、0.21～0.33A、最大12W
寸法	Ø153.3×111.6mm (6”×4.4”)
重量	約880g (1.9lb.)
保管環境	-30℃～60℃ (-22°F～140°F)、湿度: 95%以下 (結露しないこと)
動作環境	-30℃～60℃ (-22°F～140°F)、湿度: 95%以下 (結露しないこと)
言語	33言語: 英語、ロシア語、エストニア語、ブルガリア語、ハンガリー語、ギリシャ語、ドイツ語、イタリア語、チェコ語、スロバキア語、フランス語、ポーランド語、オランダ語、ポルトガル語、スペイン語、ルーマニア語、デンマーク語、スウェーデン語、ノルウェー語、フィンランド語、クロアチア語、スロベニア語、セルビア語、トルコ語、韓国語、 繁体字中国語、タイ語、ベトナム語、日本語、ラトビア語、リトアニア語、ポルトガル語 (ブラジル)、ウクライナ語
一般機能	フリッカー防止、ハートビート、ミラー、パスワード保護、プライバシーマスク、透かし、IPアドレスフィルター
承認	
EMC	FCC SDoC: 47 CFR Part 15, Subpart B; CE-EMC: EN 55032: 2015, EN 61000-3-2: 2014, EN 61000-3-3: 2013, EN 50130-4: 2011

	+A1: 2014; RCM: AS/NZS CISPR 32: 2015; IC VoC: ICES-003: Issue 6, 2016; KC: KN 32: 2015, KN 35: 2015
安全性	UL: UL 60950-1; CB: IEC 60950-1:2005 + Am 1:2009 + Am 2:2013, IEC 62368-1:2014; CE-LVD: EN 60950-1:2005 + Am 1:2009 + Am 2:2013, IEC 62368-1:2014; BIS: IS 13252(Part 1):2010+A1:2013+A2:2015
環境性	CE-RoHS: 2011/65/EU; WEEE: 2012/19/EU; Reach: Regulation (EC) No 1907/2006
保護等級	防水・防塵(IP67): IEC 60529-2013; 耐衝撃(IK10): IEC 62262:2002

・寸法

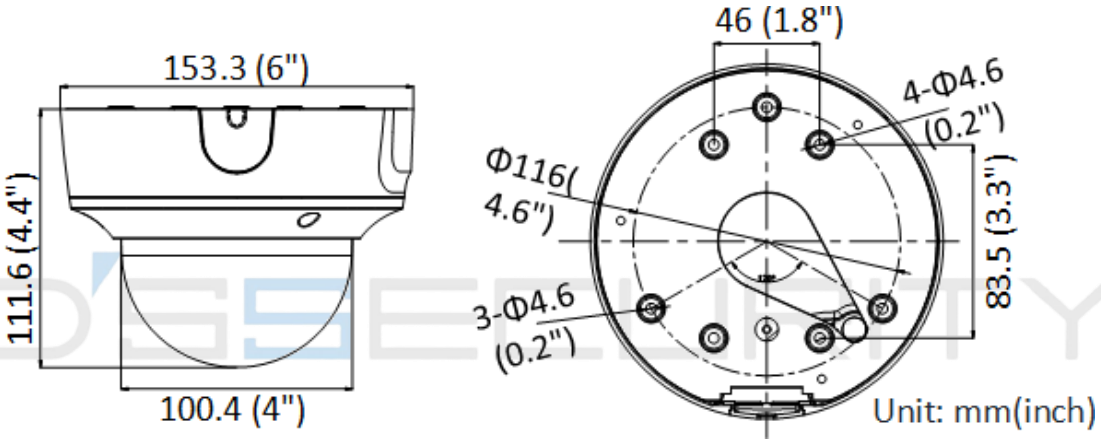

・金具

・オプション

DS-1471ZJ-155 天吊り金具	DS-1473ZJ-155B 壁面取付金具	DS-1280ZJ-DM55 ジャンクションボックス	DS-1476ZJ-SUS コーナー金具	DS-1473ZJ-155 壁面取付金具

DS-1475ZJ-SUS ポール取付金具

Distributed by D'SSECURITY

Headquarters
No.555 Qianmo Road, Binjiang District,
Hangzhou 310051, China
T +86-571-8807-5998
overseasbusiness@hikvision.com

Hikvision USA
T +1-909-895-0400
sales.usa@hikvision.com

Hikvision Europe
T +31-23-5542770
sales.eu@hikvision.com

Hikvision UK & Ireland
T +01628-902140
sales.uk@hikvision.com

Hikvision UAE
T +971-4-4432090
salesme@hikvision.com

Hikvision Russia
T +7-495-669-67-99
saleru@hikvision.com

Hikvision Australia
T +61-2-8599-4233
salesau@hikvision.com

Hikvision Italy
T +39-0438-6902
info.it@hikvision.com

Hikvision South Africa
Tel: +27 (10) 0351172
sale.africa@hikvision.com

Hikvision Singapore
T +65-6684-4718
sg@hikvision.com

Hikvision Korea
T +82-(0)31-731-8817
sales.korea@hikvision.com

Hikvision India
T +91-22-28469900
sales@pramahikvision.com

Hikvision Brazil
T +55 11 3318-0050
Latam.support@hikvision.com

Hikvision France
T +33(0)1-85-330-450
info.fr@hikvision.com

Hikvision Spain
T +34-91-737-16-55
info.es@hikvision.com

Hikvision Poland
T +48-22-460-01-50
info.pl@hikvision.com

Hikvision Canada
T +1-866-200-6690
sales.canada@hikvision.com

Hikvision Turkey
T +90 (216)521 7070- 7074
sales.tr@hikvision.com

Hikvision Kazakhstan
T +7-727-9730667
nikia.panfilov@hikvision.ru

Hikvision Tashkent
T +99-87-1238-9438
uzb@hikvision.ru

Hikvision Indonesia
T +62-21-2933759
Sales.Indonesia@hikvision.com

Hikvision Thailand
T +662-275-9949
sales.thailand@hikvision.com

Hikvision Malaysia
T +601-7652-2413
sales.my@hikvision.com

Hikvision Vietnam
T +84-974270888
sales.vt@hikvision.com

Hikvision Hong Kong
T +852-2151-1761
info.hk@hikvision.com

Hikvision Colombia
sales.colombia@hikvision.com

© Hikvision Digital Technology Co., Ltd. 2019 | Data subject to change without notice |