(DS-H100)DS-2AE4225TI-D(D)
2 MP 低照度光学 25 倍 PTZ カメラ

Hikvision DS-2AE4225TI-D(D) IR Turbo 4 インチスピードドームは、貧しい光環境でも高品質の画像をキャプチャすることができます。黒い反射防止ガラスは、IR 距離が 100 メートルに達するのを助けます。内蔵された CMOS チップにより、WDR、リアルタイム 1920×1080 の解像度を可能にします。25 倍光学ズームと IR カットフィルターにより、広い範囲をより詳細に撮影することができます。

- 1/2.8 型 HD プログレッシブスキャン
- CMOS1920×1080 の解像度
- 光学 25 倍ズーム搭載
- 120 dB True WDR
- IR 照射距離 100mまで
- 3D インテリジェントポジショニング
- TVI/AHD/CVI/CVBS のビデオ出力切替可能

仕様

カメラ	
モデル	DS-2AE4225TI-D(D)
イメージセンサー	1/2.8″ CMOS
解像度	1920×1080
フレームレート	50Hz: 25fps @(1920 × 1080) 60Hz: 30fps @(1920 × 1080)
最低照度	カラー: 0.005 Lux @(F1.6, AGC ON) B/W: 0.001 Lux @(F1.6, AGC ON) 0 lux(IR 使用時)
ホワイトバランス	オート/マニュアル/HAUTO/ATW/屋内/野外
AGC	オート/マニュアル
DNR	3D DNR
WDR	≥ 120 dB
シャッタースピード	PAL: 1/1 秒～1/10,000 秒 NTSC: 1/1 秒～1/10,000 秒
デイ/ナイト	IR カットフィルター
デジタルズーム	×16
プライバシーマスク	8 つのプライバシーマスクがプログラム可能
BLC(逆光補正)	対応
HLC(ハイライト補償)	対応
EIS(電気式手ブレ補正)	対応
地域フォーカス	対応
レンズ	
フォーカスモード	オート/セミオート/マニュアル
焦点距離	4.8 mm～120 mm, 25 倍光学
絞り範囲	F 1.6～F 3.5
水平視野	2.5° ～57.6° (ワイドテレ)
作動距離	10 mm～1500 mm (ワイドからテレ)
ズームスピード	約 3.2 秒 (光学式, ワイドからテレ)
パン＆チルト	
水平範囲	360°
パンスピード	パン手動速度:0.1° ～80° /秒 パンプリセットスピード:80° /秒
垂直範囲	-15° ～90° (自動反転)
チルトスピード	チルト手動速度:0.1° ～80° /秒 チルトプリセット速度:80° /秒
比例ズーム	ズーム倍率に応じて回転速度を自動調整可能
プリセット	256
パトロール	10 パトロール、パトロールあたり最大 32 のプリセット
パターン	5パターン、総録画時間は 10 分以上
パワーオフメモリー	対応

パークアクション	プリセット/パトロール/パターン/パンスキャン/チルトスキャン/パノラマスキャン/デイモード/ナイトモード/なし
PTZ 位置表示	オン/オフ
予定されたタスク	プリセット/パトロール/パターン/パンスキャン/チルトスキャン/パノラマスキャン/デイモード/ナイトモード/ゼロキャリブレーション/なし
赤外線	
IR 照射距離	最大 100m
IR 感度	ズーム比に応じて自動調整
入力/出力	
ビデオ出力	TVI/AHD/CVI/CVBS ビデオ出力切替（NTSC または PAL コンポジット、BNC）
RS-485 インターフェース	半二重モード 自己適応型 HIKVISION、Pelco-P、Pelco-D プロトコル
UTC 機能	UTC プロトコル（旧 DVR では HIKVISION-C プロトコル）
全般	
言語	英語
電源	DC12 V 最大 20 W (IR:7 W)
動作温度	-30° C～65° C (-22° F～149° F)
動作湿度	90%
保護等級	IP66 規格（屋外用ドーム） TVS 4,000V 雷保護、サージ保護、電圧過渡保護
取付	任意の様々な取付オプション
寸法	Ø 164.5 mm ×295mm
重量	約 2000g

D'S SECURITY

寸法

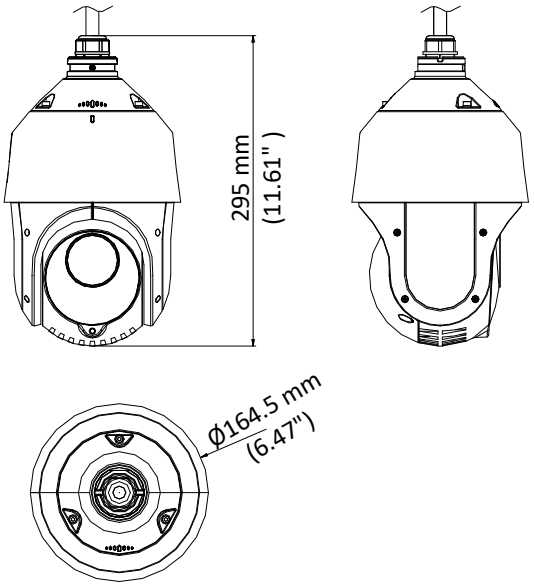

D'SSECURITY

金具

DS-1602ZJ
壁面金具

DS-1602ZJ-Conner
ポール取付コーナー金具

DS-1602ZJ-Pole
ポール取付金具

DS-1602ZJ-Box
ポール取付金具

DS-1663ZJ
天井金具

DS-1661ZJ
天吊り金具

DS-1662ZJ
天吊り金具

DS-1619ZJ
スワンネック金具

同梱物

DS-1618ZJ
壁面金具（ショートアーム）

DSSECURITY