(DS-H45C)DS-2CE19DF8T-AZE
2MPカラービューPoC電動バリフォーカルバレット

- 2MP、1920×1080解像度の高品質イメージング
- 24時間稼働のカラーイメージング
- 130dBの真のWDRテクノロジーにより、強いバックライトに対する鮮明なイメージング
- 3DDNRテクノロジーは、クリーンでシャープな画像を提供します
- 2.8mm～12 mmバリフォーカルレンズ、オートフォーカス
- スマートライト、最大40mの白色光距離
- 防水・防塵(IP68)

・仕様

仕様	
イメージセンサー	1/1.8″ 2 MP CMOS
信号方式	PAL/NTSC
解像度	1920 (H) × 1080 (V)
フレームレート	TVI: 1080p @ 25 fps/30 fps
最低照度	0.0003ルクス@(F1.0、AGC ON)、0ルクス(白色光)
シャッター速度	PAL:1/25秒から1 / 50,000秒; NTSC:1/30秒から1 / 50,000秒
レンズ	2.8mmから12mmの電動、オートフォーカス
視野角	水平FOV:92.3° ～34.2° 、垂直FOV:48.4° ～19° 、対角FOV:112.2° ～39.2°
レンズマウント	Φ24
デイ/ナイト	カラー
WDR (ワイドダイナミックレンジ)	≧130dB
角度調整	パン:0° ～360° 、チルト:0° ～90° 、回転:0° ～360°
メニュー	
白色光	オート/オフ
イメージモード	STD/HIGH-SAT/HIGHLIGHT
AGC	対応
ホワイトバランス	オート/マニュアル
AE(自動露出)モード	WDR, BLC, HLC, Global, HLS
プライバシーマスク	4つのプログラム可能なプライバシーマスク
動体検知	4つのプログラム可能なモーションエリア
ノイズリダクション	3D DNR/2D DNR
言語	英語
機能	明るさ、鏡、シャープネス、アンチバンディング、スマートライト
インターフェース	
ビデオ出力	1つのHDアナログ出力
全般	
動作環境	-40° C～60° C(-40° F～140° F)、湿度:90%以下(結露しないこと)
電源	12 VDC/24 VAC±20%/PoC.at
消費電力	最大: 12.2 W
保護等級	IP68
材質	金属
白色光距離	最大40m
通信	HIKVISION-C
寸法	89.5 mm × 85.6 mm × 237.1 mm (3.52″ × 3.37″ × 9.33″)
重量	約.1020 g (2.25ポンド.)

▪寸法

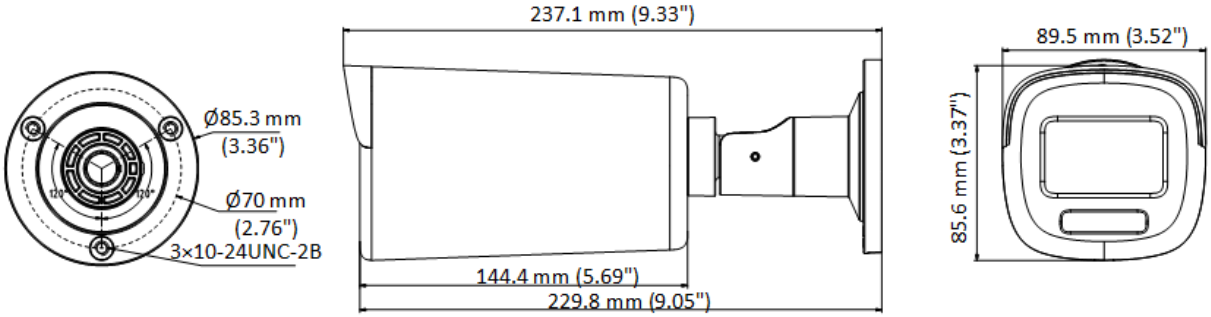

▪金具

DS-1276ZJ-SUS コーナーマウント	DS-1275ZJ-SUS 垂直ポールマウント	DS-1280ZJ-S ジャンクションボックス
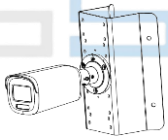	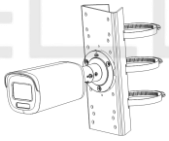	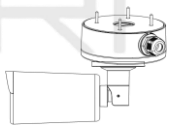

D'S SECURITY

▪モデル

DS-2CE19DF8T-AZE(2.8-12mm)

D'SSECURITY

HIKVISION 日本正規代理店

D'SS ディーズセキュリティ株式会社

本　　社	〒921-8011	石川県金沢市入江2丁目180	TEL:076-292-4000
東京オフィス	〒101-0036	東京都千代田区神田北乗物町16 英ビル7F	TEL:03-6661-6116
大阪オフィス	〒530-0002	大阪府大阪市北区曽根崎新地2丁目6番24号 MF桜橋2ビル9F	TEL:06-6484-9919
名古屋オフィス	〒453-6110	愛知県名古屋市中村区平池町4-60-12 グローバルゲート10F	TEL:052-212-9004
札幌オフィス	〒060-0062	北海道札幌市中央区南2条西5-31-1 RM.BLD7F	TEL:011-251-4000
仙台オフィス	〒980-0021	宮城県仙台市青葉区中央4-10-3 仙台キャピタルタワー17F	TEL:022-266-4001
新潟オフィス	〒940-2473	新潟県長岡市芹川町2662番地1	TEL:0258-29-0858
広島オフィス	〒730-0015	広島県広島市中区橋本町7-14 橋本町BLD6F	TEL:082-228-4010
福岡オフィス	〒812-0011	福岡県福岡市博多区博多駅前3-2-8 住友生命博多ビル10F	TEL:092-433-9001