(DS-PT8)DS-2TP31B-3AUF

体表温度測定ハンディカメラ

体表温度測定用に特別に設計されたハンドヘルドサーマルカメラ。 160×120 の解像度の熱検知器が装備されています。 温度をすばやく検出するのに役立ちます。

特徴

- 160 × 120 サーマル解像度
- サーモグラフィー精度 ±0.5 ° C
- 320 × 240 解像度 2.4 インチ LCD ディスプレイ
- 充電式リチウムイオン電池内蔵
- 最大 8 時間の連続使用可能
- 推奨測定距離 1m
- MicroSD 8GB 内臓

機能

サーモグラフィー

デバイスはリアルタイムの表面温度を検出し、画面に表示します。

ストレージ

デバイスには、キャプチャされたスナップショットと重要なデータを保存するための交換可能なメモリカードが装備されています.

パレット

デバイスは 4 つのパレットをサポートしています。

仕様

パラメータ		DS-2TP31B-3AUF ハンディサーマルカメラ
サーマルモジュール	イメージセンサー	非冷却焦点面アレイ
	最大解像度	160 × 120
	ピクセルピッチ	17μm
	応答波帯	8μm ～ 14μm
	NETD	< 40mK (@ 25°C,F#=1.0)
	視野	37.2° × 50°
	焦点距離	3.1 mm
	IFOV (mrad)	5.48 mrad
	最低焦点距離	≥ 150 mm
	絞り	F 1.1
画像表示	モニター	320 × 240 解像度 2.4 インチ LCD ディスプレイ
	パレット	ブラックホット、ホワイトホット、レッドホット、アイアンボウ
サーモグラフィー	ルール	3 つの温度測定ポイント:最大温度; 最小温度; 中心温度
	サーモグラフィー範囲	30°C ～ 45°C
	サーモグラフィー精度	±0.5°C
バッテリー	バッテリータイプ	充電式リチウム電池
	バッテリー稼働時間	8 時間連続稼働
	ストレージ	交換可能なメモリカード(デフォルト 8G、最大 128G ストレージをサポート)
	画像	サーマル画像
	ビデオ	N.A.
	言語	英語
全般	電源	3.7 V DC/0.4 A
	消費電力	1.2 W 未満
	ハードウェアインターフェース	micro USB
	動作温度	-10°C ～ 50°C (14°F ～ 122°F)
	保護レベル	IP54
	落下試験高さ	2 m (6.56 feet)
	寸法	196 mm × 117 mm × 59 mm (7.7″ × 4.6″ × 2.3″)
	重量	350 g (0.77 lb)
	付属品	電源アダプター、USB ケーブル、8GB メモリーカード、ユーザーマニュアル、ディスク、リストストラップ

型番
DS-2TP31B-3AUF

同梱品

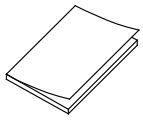
ユーザーマニュアル(×1)

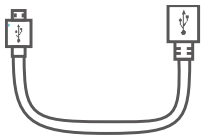
USB ケーブル(x1)

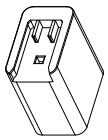
電源アダプター(x1)

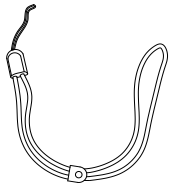
リストストラップ(x1)

※注意点

・本製品は被測定者の体表面温度を元に、予測式の体内温度を表示する装置です。医療機器ではありません。

・対象人物がウイルスに感染しているかどうか判断する製品ではありません。

・人物の体表面温度に基づき温度結果を表示しているため、体温計ではありません。

・着衣部の温度は測定できないため、帽子等外した状態での計測を推奨します。

・体表面温度は計測時、計測前の環境温度、被測定者の状態等で変動します。

・精度向上のため下記の環境下での測定を推奨します。

測定距離:1m
環境温度:25℃
測定場所:室内、無風であること
被測定者以外の熱源が画角内に無い環境

・SD カードに保存可能なキャプチャ画像枚数は約 10 万枚です。

・フル充電時は約 8 時間連続でご使用いただけます。

・充電する際は、電源を切らずに充電してください。
タイムキーパー機能部の充電が切れると、設定した時刻がリセットされてしまいます。電源を切った状態での充電ではタイムキーパー機能部が充電されないため、必ず電源を切らずに充電してください。

D'S SECURITY

寸法

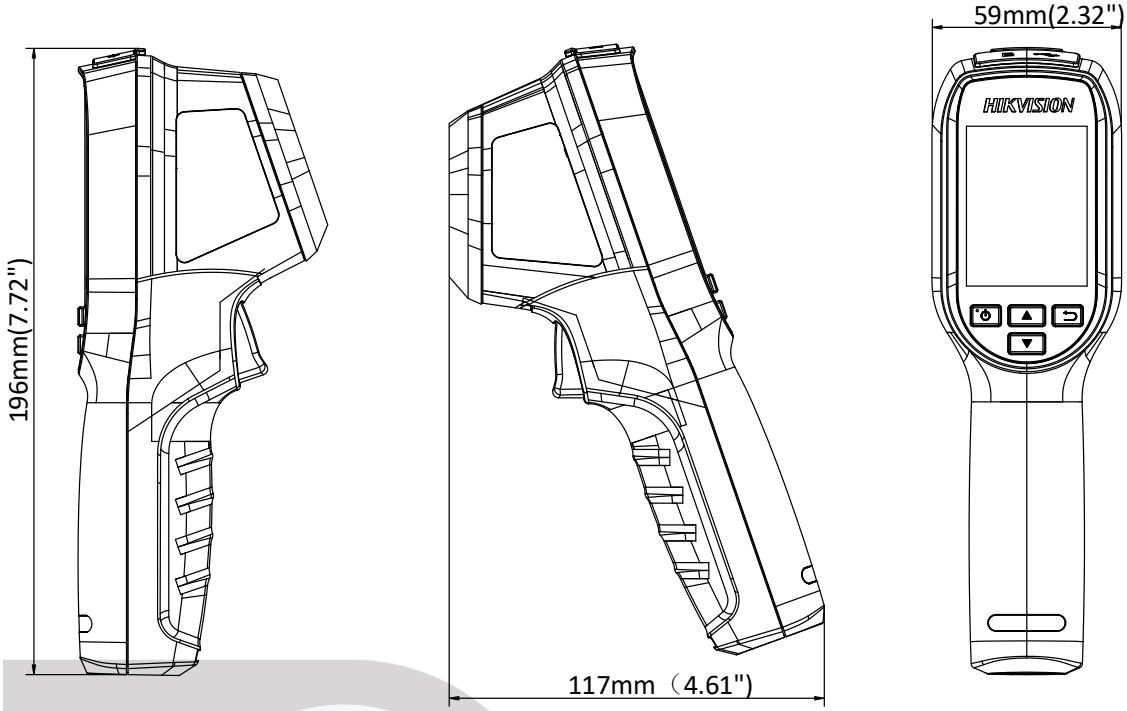

D'S SECURITY

HIKVISION 日本正規代理店

ディーズセキュリティ株式会社

本　　社　〒921-8011 石川県金沢市入江2丁目180　TEL:076-291-4001
東京支店　〒101-0036 東京都千代田区神田北乗物町16 英ビル1F
大阪支店　〒530-0041 大阪府大阪市北区天神橋2-5-25 若杉グランドビル本館9F
名古屋支店　〒460-0003 愛知県名古屋市中区錦3-7-9 太陽生命名古屋第2ビル5F
札幌営業所　〒060-0807 北海道札幌市北区北七条西2-8-1 札幌北ビル9F
仙台営業所　〒980-0013 宮城県仙台市青葉区花京院2-1-61 タカノボル第5ビル1F･2F
広島営業所　〒730-0015 広島県広島市中区橋本町9-7 ビル博丈5F
福岡営業所　〒812-0011 福岡県福岡市博多区博多駅前3-2-8 住友生命博多ビル10F