(DS-P04N)DS-2CD6365G0-IVS
6MP 耐衝撃 全方位ネットワークカメラ

-V モデル

-V なしモデル

DeepinView series

DS-2CD6365G0-IVS は、監視シーンの 360° パノラマ画像を提供できる魚眼ネットワークカメラです。
プログレッシブスキャン CMOS センサーにより、最大 3072×2048 の高解像度な画像を提供します。
最大 18 種類のライブビュー表示モード、3 種類のマウントタイプなど、様々なユーザーの好みに対応します。
独立して制御される 3 つの赤外線ライトは、15m の範囲をカバーし、低照度またはゼロ照度の環境でも良好な視界を提供します。

- 1/1.8" CMOS
- 最大 3072 × 2048 @ 30fps
- 最大 18 種類のライブビュー表示モード
- デジタル WDR
- IR 照射距離: 最大 15m
- 内蔵マイク、スピーカー
- スマート機能
  6 つの行動分析、3 つの例外検出
  ディープラーニングアルゴリズムによるヒートマップ
  ディープラーニングによる交差点分析

仕様

カメラ	
イメージセンサー	1/1.8” CMOS
最低照度	カラー: 0.047Lux @ (F2.6、AGC ON) B/W: 0.0047Lux @ (F2.6、AGC ON)、IR 使用時 0Lux
シャッタースピード	1 秒～1/100,000 秒
スローシャッター	対応
デイ/ナイト	IR カットフィルター
DNR (デジタルノイズリダクション)	3D DNR
WDR (ワイドダイナミックレンジ)	デジタル WDR
レンズ	
焦点距離	1.27mm
絞り	F2.6
画角	壁: 180° 、天井: 360° 、机上: 360°
レンズマウント	M12
IR	
IR 照射距離	最大 15m、3 つの LED。各 LED は独立して制御
波長	850nm
圧縮規格	
ビデオ圧縮	メインストリーム: H.265+/H.265/H.264+/H.264 サブストリーム: H.265/H.264/MJPEG
H.264 タイプ	ベースラインプロファイル/メインプロファイル/ハイプロファイル
H.264+	メインストリーム対応
H.265 タイプ	メインプロファイル
H.265+	メインストリーム対応
ビデオビットレート	32Kbps～16Mbps
SVC (スケーラブルビデオコーディング)	H.265、H.264 対応
スマート機能	
行動分析	ラインクロス検出、侵入検出、領域侵入検出、領域退出検出、置き忘れ物検出、物体除去検出
例外検出	オーディオ例外検出
交差点分析	交差点のようなシーンでの流れを検出・分析し、レポートの作成が可能 1 つの交差点に対して最大 10 通り対応
ヒートマップ	設定されたエリア内の訪問回数(人数または滞在時間で算出)をグラフで表示 空間ヒートマップと時間ヒートマップそれぞれの折れ線グラフ 2 種類によるヒートマップレポート使用可能
人数カウント	入場者、退場者、通過者を個別にカウント リアルタイムアップロード、統計周期ごとのアップロードに対応 日次、週次、月次、年次の電子メールレポート送信 身長による対象のフィルタリング
ROI (関心領域)	メインストリームに対して 4 つの固定領域
画像	
解像度	3072 × 2048
メインストリーム 最大フレームレート	50Hz: 25fps (3072 × 2048、2048 × 2048、1280 × 1280) 60Hz: 30fps (3072 × 2048、2048 × 2048、1280 × 1280)
サブストリーム 最大フレームレート	50Hz: 25fps (720 × 720、720 × 480) 60Hz: 30fps (720 × 720、720 × 480)

画像補正	BLC (逆光補正)、HLC (ハイライト補正)、デフォッグ、3D DNR
画像設定	彩度、明るさ、コントラスト、シャープネス、AGC、ホワイトバランス クライアントソフトウェアまたは Web ブラウザで調整可能
デイ/ナイトスイッチ	デイ/ナイト/オート/スケジュール/アラーム入力トリガー (-S)
画像オーバーレイ	128×128 24bit bmp フォーマットでロゴ画像を動画にオーバーレイ可能
ライブビュー表示	
マウントタイプ	壁、天井、机上対応
デコードモード	ハードウェアデコード、ソフトウェアデコード対応
ディスプレイモード	合計 18 種類のディスプレイモード **ソフトウェアデコード**: **壁**: 魚眼表示、パノラマ表示、パノラマ + 3PTZ、パノラマ + 8PTZ、4PTZ、魚眼 + 3PTZ、魚眼 + 8PTZ **天井**: 魚眼表示、180 パノラマ表示、360 パノラマ表示、360 パノラマ + PTZ、360 パノラマ + 3PTZ、360 パノラマ + 6PTZ、360 パノラマ + 8PTZ、2PTZ、4PTZ、魚眼 + 3PTZ、魚眼 + 8PTZ、半球体、シリンダー **机上**: 魚眼表示、180 パノラマ表示、360 パノラマ表示、360 パノラマ + PTZ、360 パノラマ + 3PTZ、360 パノラマ + 6PTZ、360 パノラマ + 8PTZ、4PTZ、魚眼 + 3PTZ、魚眼 + 8PTZ、シリンダー **ハードウェアデコード**: **壁**: 魚眼表示、180 パノラマ表示、パノラマ表示、4PTZ、魚眼 + 3PTZ、4PTZ 融合 **天井**: 魚眼表示、180 パノラマ表示、パノラマ表示、4PTZ、魚眼 + 3PTZ、4PTZ 融合 **机上**: 魚眼表示、180 パノラマ表示、パノラマ表示、4PTZ、魚眼 + 3PTZ、4PTZ 融合
オーディオ (-S)	
環境ノイズフィルタリング	対応
オーディオサンプリングレート	8kHz/16kHz
オーディオ圧縮	G.711/G.722.1/G.726/MP2L2/PCM
オーディオビットレート	64Kbps(G.711)/16Kbps(G.722.1)/16Kbps(G.726)/32-160Kbps(MP2L2)
ネットワーク	
ネットワークストレージ	microSD/SDHC/SDXC カード (256GB)、ローカルストレージ、NAS (NFS、SMB/CIFS)、ANR 対応
アラームトリガー	モーション検出、ビデオ改ざんアラーム、ネットワーク切断、IP アドレス競合、不正ログイン、HDD フル、HDD エラー
プロトコル	TCP/IP、ICMP、HTTP、HTTPS、FTP、DHCP、DNS、DDNS、RTP、RTSP、RTCP、PPPoE、NTP、UPnP、SMTP、SNMP、IGMP、802.1X、QoS、IPv6、UDP、Bonjour
セキュリティ対策	パスワード保護、HTTPS 暗号化、IEEE 802.1x ポートベースネットワークアクセスコントロール、IP アドレスフィルター、HTTP/HTTPS の基本認証とダイジェスト認証、 ONVIF の WSSE およびダイジェスト認証
一般機能	ワンキーリセット、フリッカー防止、ハートビート、ミラー、パスワード保護、プライバシーマスク、透かし、IP アドレスフィルター
ファームウェアバージョン	5.5.73
API	ONVIF (プロファイル S、プロファイル G)、ISAPI
同時ライブビュー	最大 20 チャンネル
ユーザー/ホスト	最大 32 ユーザー、3 ユーザーレベル: 管理者、オペレーター、ユーザー
クライアント	iVMS-4200、iVMS-4500、Hik-Connect、iVMS-5200
Web ブラウザ	IE8+、Chrome31.0-44、Firefox 30.0-51、Safari8.0+
インターフェース	
通信インターフェース	1 RJ45 10M/100M/1000M 自己適応型イーサネットポート
オーディオ	2 内蔵マイク、1 内蔵スピーカー、モノラルサウンド -S: 1 入力 (ライン入力、3.5mm)、1 出力 (ライン出力、3.5mm)
アラーム (-S)	1 入力、最大 12 V; 1 出力、最大 DC24V、1A
オンボードストレージ	最大 256GB 内蔵 micro SD/SDHC/SDXC スロット
リセットボタン	対応

全般	
動作環境	-40℃～+60℃ (-40°F～+140°F)、湿度: 95%以下 (結露しないこと)
電源	DC12V±20%、PoE (802.3at、クラス 4) -S モデル: 2 コア端末台 -S なしモデル: Φ5.5 × 2.1mm 同軸プラグ電源
消費電力	DC12V、1A、最大 12.5W PoE (802.3at、42.5～57V)、0.4A～0.3A、最大 15W
保護等級 (-V)	防水、防塵 IP66、耐衝撃 IK10
ヒーター	対応
材質	金属
寸法	-V なしモデル: 167 × 152.8 × 45.5mm (6. 6" × 6" × 2") -V モデル: 167 × 152.8 × 50.5mm (6. 6"× 6"× 2.2")
重量	約 1400g (3.09lbs)

寸法

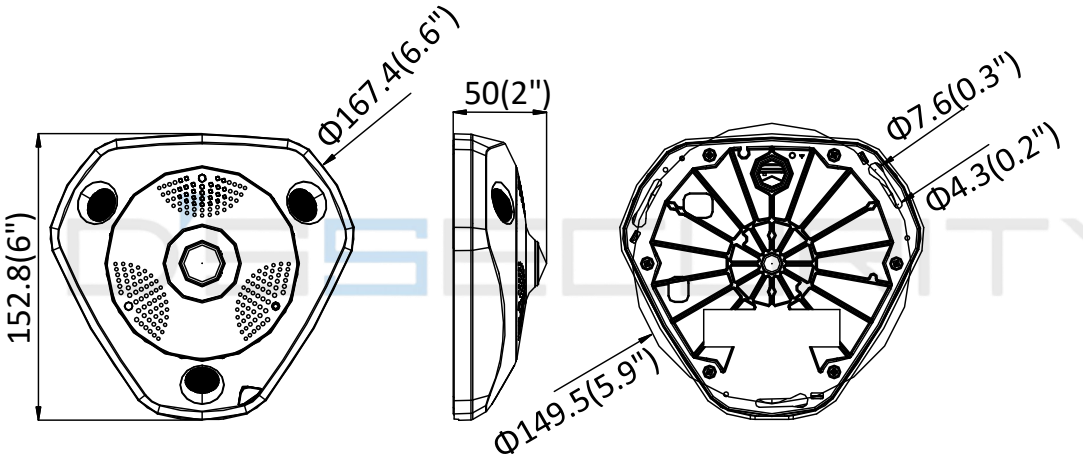

Without -V Model

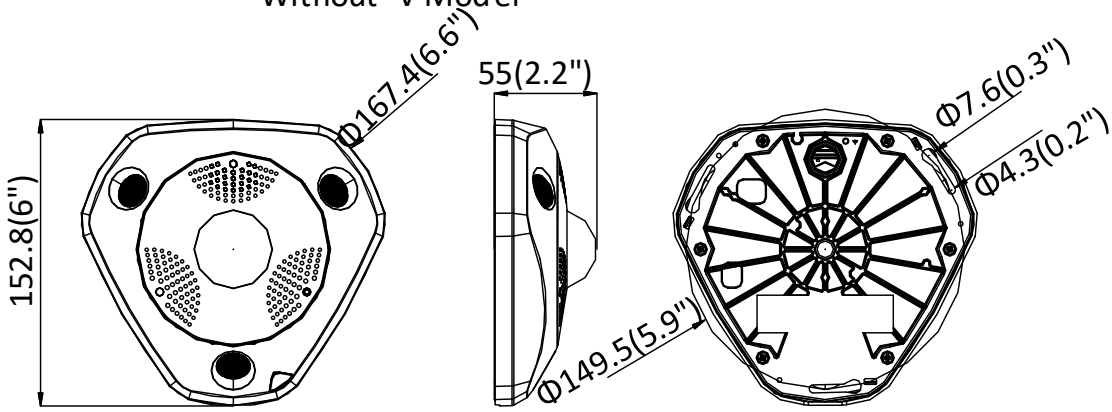

With -V Model

Unit: mm (inch)

金具

DS-1280ZJ-DM25

ジャンクションボックス

DS-1281ZJ-DM25

傾斜天井取付金具

DS-1273ZJ-DM25

壁面取付金具

DS-1271ZJ-DM25

天吊り金具

DS-1283ZJ

壁面取付金具（3 軸調整）

Distributed by D'SSECURITY

Headquarters
No.555 Qianmo Road, Binjiang District,
Hangzhou 310051, China
T +86-571-8807-5998
overseasbusiness@hikvision.com

Hikvision USA
T +1-909-895-0400
sales.usa@hikvision.com

Hikvision Europe
T +31-23-5542770
sales.eu@hikvision.com

Hikvision UK & Ireland
T +01628-902140
sales.uk@hikvision.com

Hikvision UAE
T +971-4-4432090
salesme@hikvision.com

Hikvision Russia
T +7-495-669-67-99
saleru@hikvision.com

Hikvision Australia
T +61-2-8599-4233
salesau@hikvision.com

Hikvision Italy
T +39-0438-6902
info.it@hikvision.com

Hikvision South Africa
Tel: +27 (10) 0351172
sale.africa@hikvision.com

Hikvision Singapore
T +65-6684-4718
[illegible]

Hikvision Korea
T +82-(0)31-731-8817
sales.korea@hikvision.com

Hikvision India
T +91-22-28469900
sales@pramahikvision.com

Hikvision Brazil
T +55 11 3318-0050
Latam.support@hikvision.com

Hikvision France
T +33(0)1-85-330-450
info.fr@hikvision.com

Hikvision Spain
T +34-91-737-16-55
info.es@hikvision.com

Hikvision Poland
T +48-22-460-01-50
info.pl@hikvision.com

Hikvision Canada
T +1-866-200-6690
sales.canada@hikvision.com

Hikvision Turkey
T +90 (216)521 7070- 7074
sales.tr@hikvision.com

Hikvision Kazakhstan
T +7-727-9730667
nikia.panfilov@hikvision.ru

Hikvision Tashkent
T +99-87-1238-9438
uzb@hikvision.ru

Hikvision Indonesia
T +62-21-2933759
Sales.Indonesia@hikvision.com

Hikvision Thailand
T +662-275-9949
sales.thailand@hikvision.com

Hikvision Malaysia
T +601-7652-2413
sales.my@hikvision.com

Hikvision Vietnam
T +84-974270888
sales.vt@hikvision.com

Hikvision Hong Kong
T +852-2151-1761
info.hk@hikvision.com

Hikvision Colombia
sales.colombia@hikvision.com

© Hikvision Digital Technology Co., Ltd. 2018 | Data subject to change without notice |